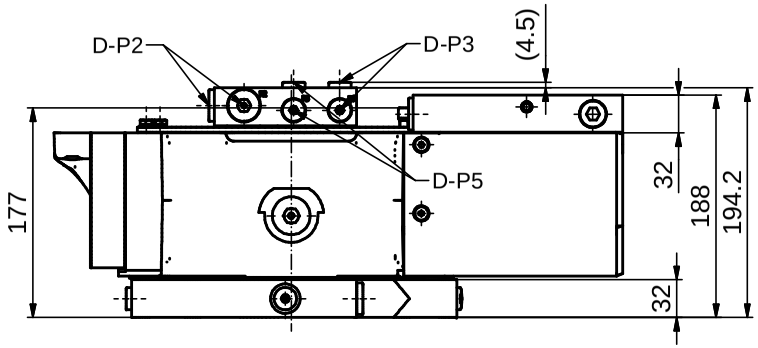

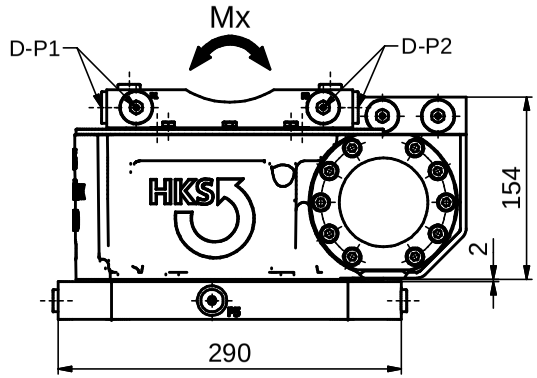

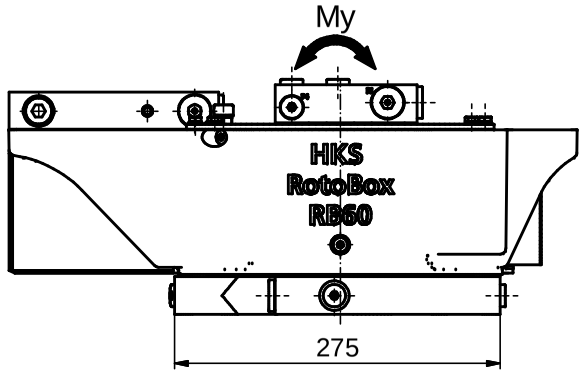

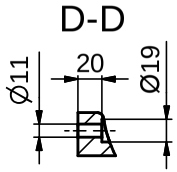

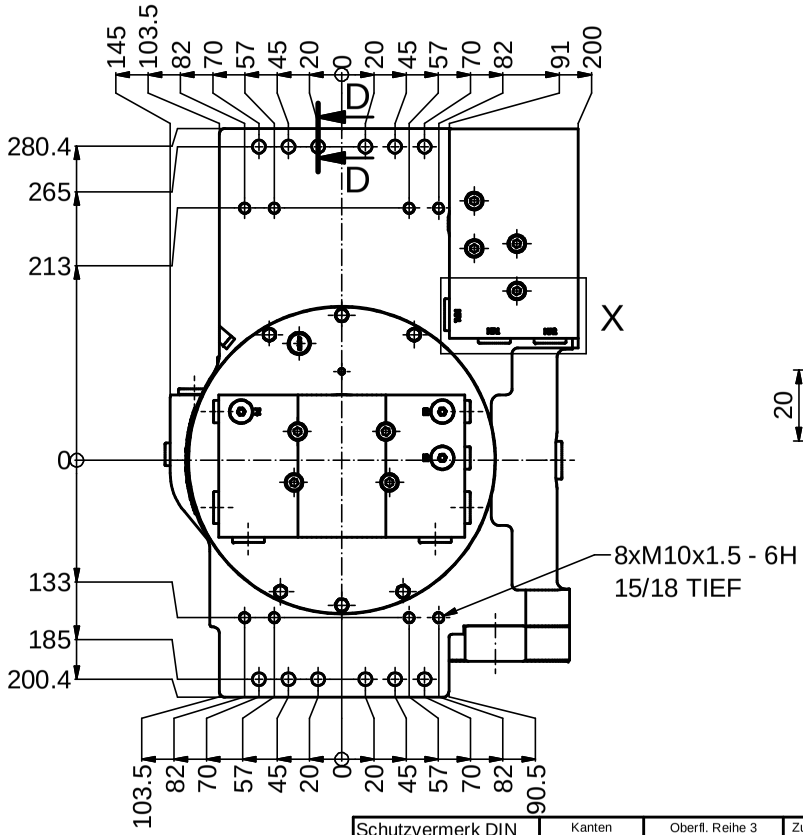

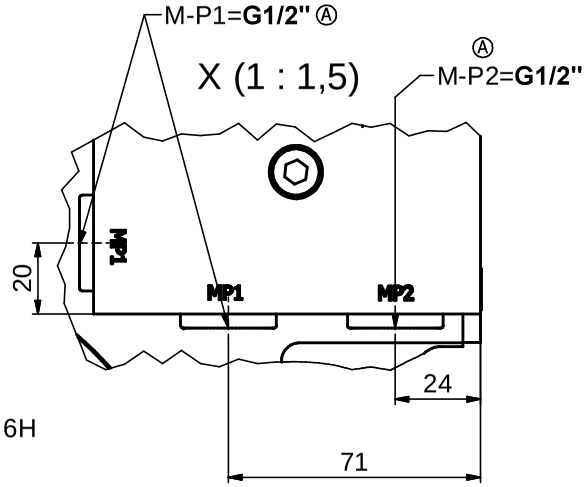

Befestigung/ mounting:
Bei Verwendung von Schrauben müssen Nord-Lock
Sicherungsscheiben verwendet werden.
If screws are used Nord-Lock lock washers must be used.
Die Schrauben müssen mit einer Schraubenpaste eingefettet werden.
The screws must be greased with a screw paste.
Für die vorhandenen Befestigungsbohrungen müssen
Schrauben der Güte 12.9 verwendet werden.
For the trapped mounting holes bolts must have quality 12.9.
Anzahl der Schrauben/ quantities of screws: 12
Schraubengröße/ screw dimension: M10
Anzugsmoment/ tightening torque: 75Nm
Max. Lastmoment Mx/ max. load torque Mx: 12kNm
Max. Lastmoment My/ max. load torque My: 35kNm

Technische Daten - RotoBox / technical data - RotoBox:
Max. Betriebsdruck / Max. working pressure: 350 bar
Interne Druckbegrenzung/internal pressure relief: 175 bar
Max. Drehmoment / Max. nominal torque: 1350 Nm @ 175 bar
Max. Haltemoment / Max. holding moment: 3995 Nm
Max. Axialbelastung / max. axial load: 100.000 N
Max. Radialbelastung / max. radial load: 95.000 N
Max. Umdrehung pro Minute / max. rotation in a minute: 8 @28 l/min
Drehwinkel / Angle of rotaion: Endlos / Endlees
Temperaturbereich / Temperature range: -18 °C - +60 °C
Baggerklasse / Excavator weight: 3-6 to
Bei Blickrichtung X und Druckeintritt in M-P1, dreht die Adapterplatte aus der Grundstellung nach rechts (im Uhrzeigersinn)
With view on X and pressure flows in M-P1, the adapter plate rotates from the basicposition to the right (clockwise).
Druckflüssigkeit / Pressure Medium: Es sind Mineralöle nach der Gruppe HLP DIN 51524/Teil 2 und VDMA Blatt 24318 zu verwenden.Ausserdem ist ***PANOLIN*** zugelassen. Es ist darauf zu achten, dass die Viskosität zwischen 15 mm²/s (cSt.) und 250 mm²/s (cSt.) liegt. Dieser Bedingungen entsprechen, je nach Temperatur,die Hydrauliköle HLP16 bis HLP46. Also is approved ***PANOLIN*** Mineral oils according to the group HLP DIN 51524/Part 2 and VDMA Sheet 24318 have to be used. Care must be taken to ensure that their viscosity is between 15 mm2/s *(cSt.)* and 250 mm2/s *(cSt.)*. This oil is equivalent to between HLP16 and HLP46, depending on temperature.

Technische Daten - Drehdurchführung / technical data - rotation union:
Max. Betriebsdruck / Max. working pressure: 350 bar
Temperaturbereich / Temperature range: -18 °C - +60 °C
Druckflüssigkeit / Pressure Medium: Es sind Mineralöle nach der Gruppe HLP DIN 51524/Teil 2 und VDMA Blatt 24318 zu verwenden.Ausserdem ist ***PANOLIN*** zugelassen. Es ist darauf zu achten, dass die Viskosität zwischen 15 mm²/s (cSt.) und 250 mm²/s (cSt.) liegt. Dieser Bedingungen entsprechen, je nach Temperatur,die Hydrauliköle HLP16 bis HLP46. Also is approved ***PANOLIN*** Mineral oils according to the group HLP DIN 51524/Part 2 and VDMA Sheet 24318 have to be used. Care must be taken to ensure that their viscosity is between 15 mm2/s *(cSt.)* and 250 mm2/s *(cSt.)*. This oil is equivalent to between HLP16 and HLP46, depending on temperature.

Tabelle	
Anschluss	Größe
D-P1	G1/2
D-P2	G1/2
D-P3	G1/4
D-P4	G1/4
D-P5	G1/4
M-P1	G1/2
M-P2	G1/2

Schutzvermerk DIN ISO 16016 beachten/ Refer to protection notice DIN ISO 16016	Kanten gebrochen Edges broken 0,1 / 0,1	Oberfl. Reihe 3 DIN 3141/DIN ISO 1302 surface line 3 DIN 3141/DIN ISO 1302	Zul. Abweich. DIN ISO 2768 -m-T1 T2/ Tolerance DIN ISO 2768 -m-T1 T2
		Datum/Date	Name/Name
		Gezeichnet/ drawn 23.10.2015	D.Popov
		Kontrolliert/ Controlled	
A Block geändert	26.02.16	Eichenauer	
Index/ Index Änderung/Amendment	Datum/ Date	Name/ Name	Ursprung/Orgin:

HKS Unternehmensgruppe
Leipzigerstrasse 53-55
D-63607 Wächtersbach

Maßstab/Scale: 1 : 4,5
Gewicht/weight: 112,49 kg
Werkstoff/Material:
Projektionsmethode 1 Projektionsmethod 1

Benennung/Description:
RotoBox
RB 60 DD,AF S6712

Artikelnr. 2 / Part no. 2: 290636006712 A
Artikelnr. / Part no.: 1075045
Blatt/Page 1 /3
A3
CAD-Nr:.D:\Vault_lokal\Inventor\D-063\2906\290636006712.idw